KONEKT
OGRODZENIA

KATALOG PRODUKTÓW 2/2021

KONEKT
OGRODZENIA

KATALOG PRODUKTÓW 2/2021

Strona	KATALOG
07	O nas
08	Wybierz idealne ogrodzenie
11	Dlaczego warto wybrać elementy Systemów Ogrodzeniowych Konekt
12	Elementy
13	Daszki
14	Przykładowe wzory ułożenia systemu
18	Kolorystyka
20	Katalog elementów
21	Katalog daszków
23	Warunki gwarancji
24	Notatki

Grupa Konekt to przede wszystkim ambitni i pełni energii ludzie, którzy wspólnie działają i wzmacniają fundamenty firmy.

Grupa Konekt to:

- wysoka technologia;
- gwarancja jakości;
- sprawna logistyka;
- zaangażowany zespół.

GRUPA KONEKT

O NAS

Grupa Konekt to przedsiębiorstwo z wieloletnim doświadczeniem w branży budowlanej. Nasze pierwsze kroki stawialiśmy ponad 20 lat temu – wszystko po to, aby w 2021 roku móc powiedzieć, że w pełni wykorzystaliśmy czas i wkraczamy z nową energią i kolejnym produktem w naszym portfolio. Systemy Ogrodzeniowe Konekt to drugi, zaraz po Systemach Kominowych, filar naszej działalności produkcyjnej. Wyprodukowane w nowoczesnym zakładzie produkcyjnym w Polsce – reprezentują poziom, jakim mogą się poszczycić firmy na europejskim poziomie.

Każdy produkt opuszczający linię produkcyjną, dedykujemy potrzebom naszych Klientów. Doskonale zdajemy sobie sprawę, jakie czynniki są tymi kluczowymi podczas wyboru ogrodzenia i zgodnie z nimi tworzymy nasze produkty. Lata doświadczenia w branży budowlanej pozwoliły nam poznać rynek od podstaw. Teraz, jako pewne swoich zalet przedsiębiorstwo mamy wizję być dostępnymi w całym kraju, a nawet poza jego granicami. Chcemy, aby Systemy Ogrodzeniowe Konekt były produktami pierwszego wyboru w swojej kategorii.

Zlokalizowani w sercu Podlasia dbamy o rozwój polskiej gospodarki.

Chętnie nawiązujmy współpracę z lokalnymi dostawcami surowców, dzięki czemu mamy pewność ich najwyższej jakości. Nasz zakład, jako jeden z nielicznych w kraju produkuje nieustannie przez cały rok, a nowoczesna linia produkcyjna pozwala na zachowanie dużej wydajności oraz efektywności nawet zimą.

Nasze innowacyjne możliwości produkcyjne pozwalają nam na ciągłe ulepszanie i poszerzenie asortymentu o nowe, dopracowane produkty Konekt. Rok 2021 będzie dla nas rokiem kolejnych zmian i udoskonaleń, zarówno w dziedzinie technologii i rozwiązań produkcyjnych, jak również w kwestii szkoleń i podnoszenia kompetencji naszych pracowników.

LINIA BOKA

*Nowoczesne, betonowe systemy ogrodzeniowe to trwałość, styl i **bezpieczeństwo.***

WYBIERZ IDEALNE OGRODZENIE

Systemy Ogrodzeniowe Konekt charakteryzują się ponadczasowym designem. Nasz modułowy system ogrodzeniowy to przede wszystkim bogactwo kolorów, estetyka wyglądu oraz spójność z pozostałymi elementami architektury. Elementy wchodzące w skład Systemów Ogrodzeniowych Konekt pozwalają na budowę ogrodzenia, które dopasowane będzie zarówno do otoczenia zaprojektowanego w stylu tradycyjnym jak i modernistycznym.

Linia BOKA jest odpowiedzią na wymagania Klientów ceniących sobie gładkie i jednolite powierzchnie. Odpowiednio dopasowana technologia sprawia, że wyprodukowane przez nas elementy, tworzą spójne i efektowne ogrodzenie. W naszej ofercie znajdziecie Państwo dopracowane melanże kolorystyczne, jak i jednolite barwy.

Niezależnie od wyboru – Systemy Ogrodzeniowe Konekt to inwestycja na lata!

Jakość

- niezawodna technologia
- barwione w masie
- hydrofobizowane
- najwyższej klasy surowce
- odporne na warunki atmosferyczne
- ultranowoczesna produkcja

Kolorystyka

- intensywny Rød
- ponadczasowy Brun
- niejednoznaczny Sterk
- nowoczesny Mørk
- ciekawa Grå
- wyjątkowy Sølv
- świetlisty Hvit

Funkcja

- zabezpieczenie posesji
- wizytówka posiadłości
- główny element działki
- delikatny dodatek do budynku
- zapewnienie prywatności
- oddzielenie terenu

Niech wymarzone ogrodzenie stanie się rzeczywistością

czyli co warto ustalić tuż przed zamówieniem Systemu Ogrodzeniowego Konekt

Określenie funkcji ogrodzenia

Przed złożeniem zamówienia warto zadać sobie pytanie, czy głównym celem ogrodzenia jest ochrona i zakrycie posesji dzięki budowie pełnego muru, czy może minimalistyczne otoczenie terenu i wykorzystanie możliwości budowy ogrodzenia pod przęsło? Podpowiedzi dotyczące sugerowanych sposobów budowy zamieszczamy na stronach 14-17 – zachęcamy do sprawdzenia naszych propozycji.

Dokładny pomiar terenu

Prawidłowy pomiar to klucz do sukcesu, warto więc wykonać go dokładnie. Pamiętajmy o przeanalizowaniu i wymierzeniu wszystkich elementów i ich odległości (wraz z miejscem na furtkę, bramę lub biorąc pod uwagę inne funkcjonalności ogrodzenia).

Wybór elementów i kolorów

Elementy wchodzące w skład Systemów Ogrodzeniowych Konekt pozwalają na budowę ogrodzenia na co najmniej kilkanaście sposobów. Ogrodzenie może zostać zbudowane na mijankę lub na prosto (w tym kroku ponownie polecamy podpowiedzi dotyczące sugerowanych sposobów budowy ogrodzenia na stronach 14-17). Finalnym krokiem kompletującym całą koncepcję jest wybór koloru – efektowny i ciekawy melanż, czy jednolita, subtelna szarość? Mamy kilka możliwości.

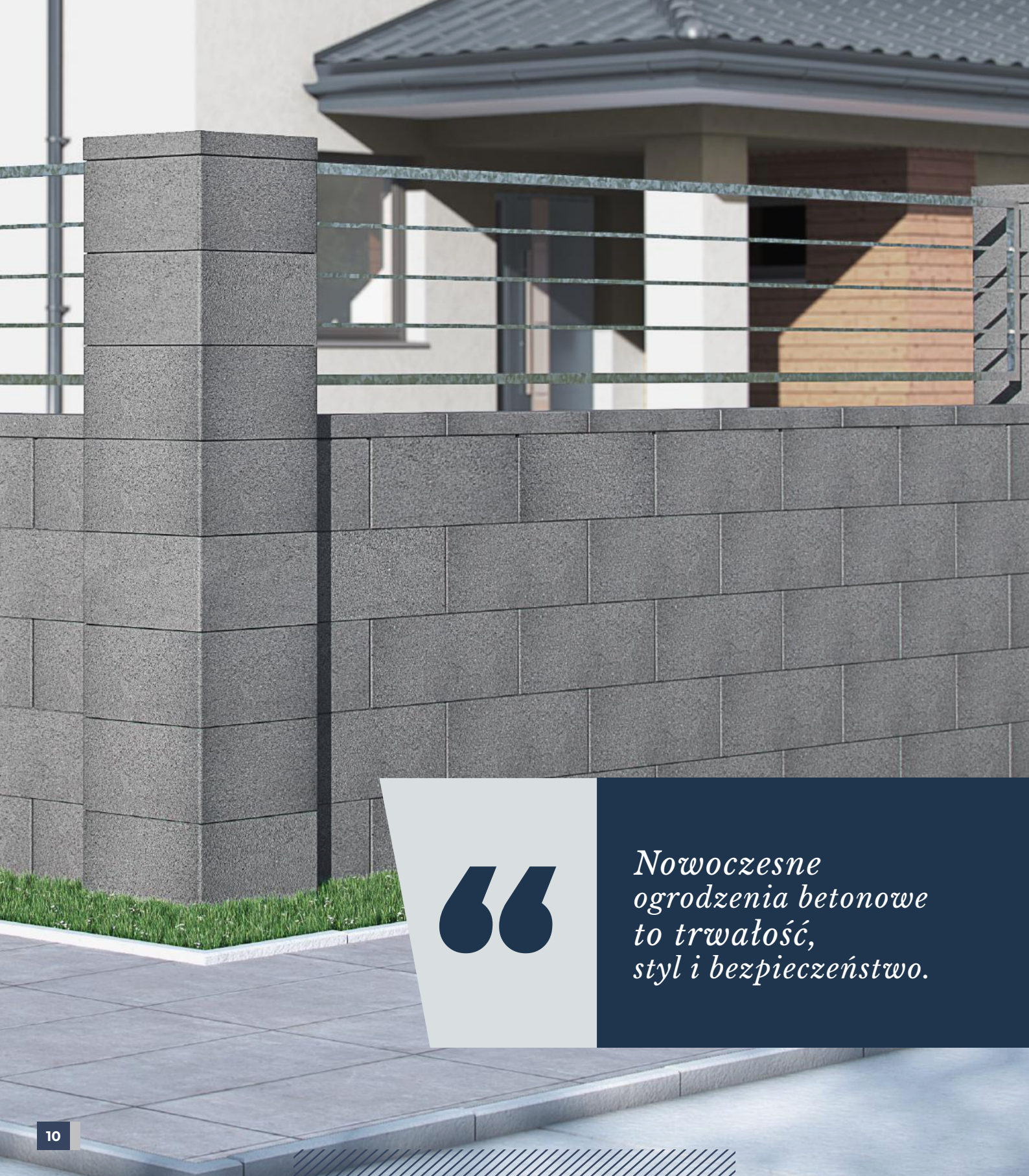

Nowoczesne ogrodzenia betonowe to trwałość, styl i bezpieczeństwo.

Dlaczego warto wybrać elemety Systemów Ogrodzeniowych Konekt?

Barwione w masie

ZALETY:

- wyjątkowa estetyka produktu
- pewność jednolitego koloru
- łatwość projektowania ogrodzenia

Barwienie w masie to proces nadający jednolitą barwę w całym przekroju elementu. Stosowanie barwionego betonu nie niesie za sobą ryzyka zmiany barwy przy ewentualnym zarysowaniu lub uszkodzeniu powierzchni betonu. Zapewnia to długoletnie utrzymanie w nienagannym stanie zbudowanego systemu grodzeniowego.

Hydrofobizowane

ZALETY:

- dodatkowe zabezpieczenie
- długoletnia eksploatacja
- niepodważalna jakość

Hydrofobizacja to metoda ochrony betonu, która polega na nadaniu powierzchniom własności odpychających wodę. Beton jest zabezpieczony przed różnymi rodzajami korozji, na które jest narażony w środowisku a skuteczna hydrofobizacja umożliwia jego długoletnią eksploatację.

Odporne na warunki atmosferyczne

ZALETY:

- wykorzystanie wysokiej technologii
- pewność inwestycji
- zastosowanie nowoczesnych rozwiązań

Technologia wprowadzona i zastosowana podczas procesów produkcyjnych elementów Systemów Ogrodzeniowych Konekt sprawia, że produkty opuszczające naszą linię produkcyjną są już wyposażone w dodatkowe zabezpieczenia, chroniące je przed różnorodnymi warunkami atmosferycznymi.

System Ogrodzeniowy Konekt

Elementy

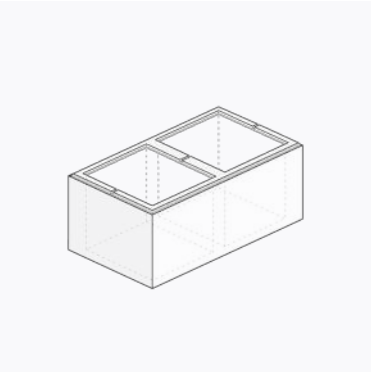

Pustak słupkowy/podmurówkowy

Symbol	SP-B
Wymiary:	500/280/200 [mm]

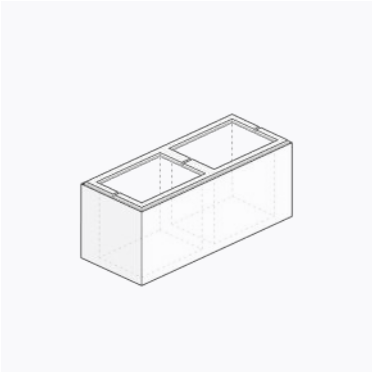

Pustak słupkowy/podmurówkowy

Symbol	PC-B
Wymiary:	500/200/200 [mm]

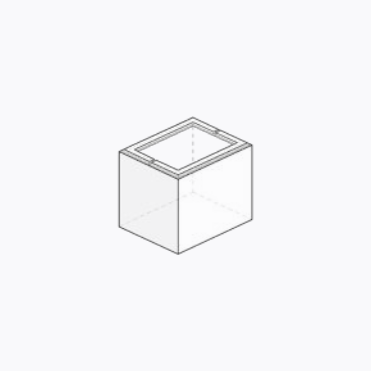

Pustak połówkowy

Symbol	PP-B
Wymiary:	250/200/200 [mm]

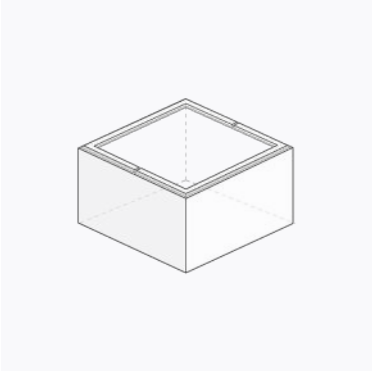

Pustak słupkowy

Symbol	SK-B
Wymiary:	360/360/200 [mm]

Daszki

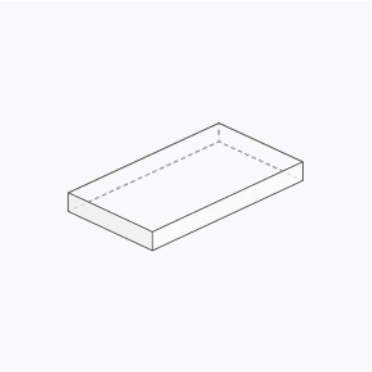

Daszek słupkowy/podmurówkowy

Symbol	DSP-B
Wymiary:	500/280/50 [mm]

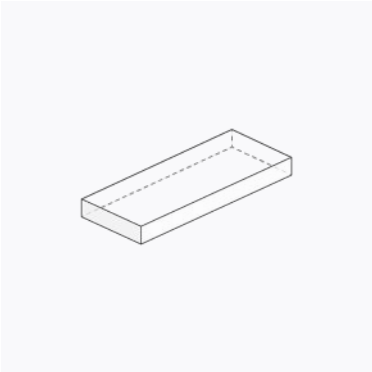

Daszek słupkowy/podmurówkowy

Symbol	DPC-B
Wymiary:	500/200/50 [mm]

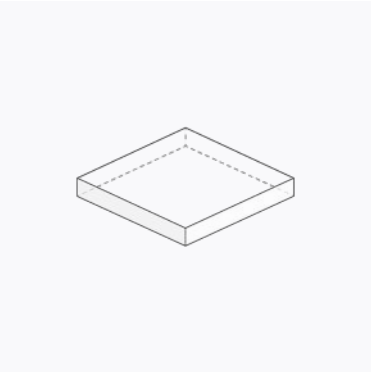

Daszek słupkowy

Symbol	DSK-B
Wymiary:	360/360/50 [mm]

Przykładowe wzory ułożenia

Wzory ułożenia: pod przęsło

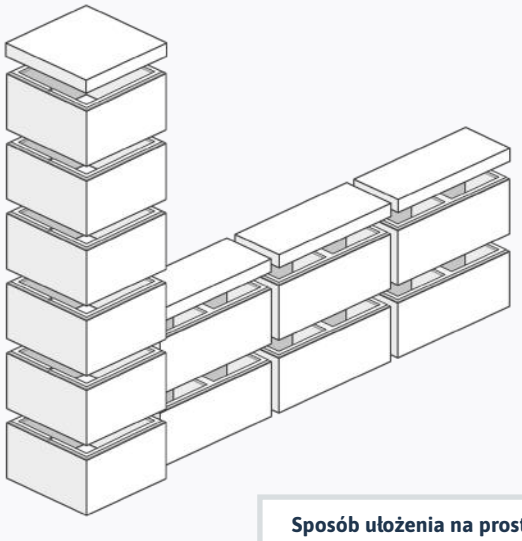

Sposób ułożenia na prosto

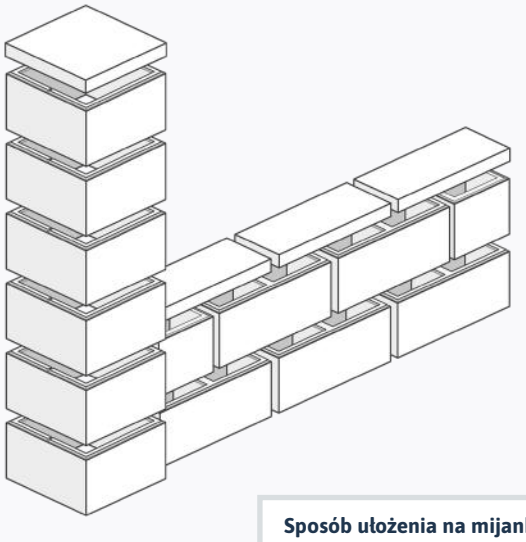

Sposób ułożenia na mijankę

Elementy wchodzące w skład przykładowego wzoru systemu

Sposób ułożenia na prosto:

- Pustak słupkowy 360/360/200;
- Pustak słupkowy/podmurówkowy 500/200/200 lub pustak słupkowy /podmurówkowy 500/280/200;
- Daszek słupkowy 360/360/50;
- Daszek słupkowy/podmurówkowy 500/200/50 lub daszek słupkowy /podmurówkowy 500/280/50.

Istnieje możliwość wykorzystania w budowie systemu ogrodzeniowego elementu: pustak słupkowy/podmurówkowy 500/200/200 (wraz z pasującym do niego daszkiem) lub większego elementu, pustaka słupkowo/podmurówkowego 500/280/200 (wraz z pasującym do niego daszkiem).

Sposób ułożenia na mijankę:

- Pustak słupkowy 360/360/200;
- Pustak słupkowy/podmurówkowy 500/200/200;
- Pustak połówkowy 250/200/200;
- Daszek słupkowy 360/360/50;
- Daszek słupkowy/podmurówkowy 500/200/50.

Przykładowe wzory ułożenia

Wzory ułożenia: pod przęsło

Sposób ułożenia na prosto

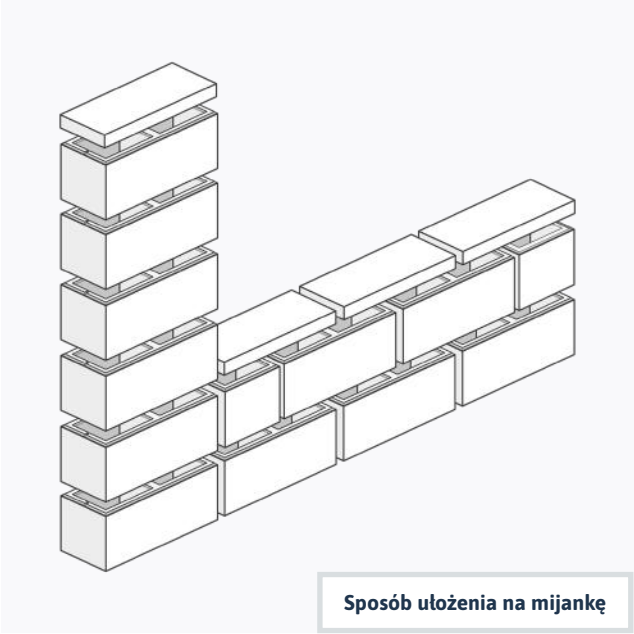

Sposób ułożenia na mijankę

Elementy wchodzące w skład przykładowego wzoru systemu

Sposób ułożenia na prosto:

— Pustak słupkowy/podmurówkowy 500/200/200 lub pustak słupkowy/podmurówkowy 500/280/200;
— Daszek słupkowy/podmurówkowy 500/200/50 lub daszek słupkowy/podmurówkowy 500/280/50.

Istnieje możliwość wykorzystania w budowie systemu ogrodzeniowego elementu: pustak słupkowy/podmurówkowy 500/200/200 (wraz z pasującym do niego daszkiem) lub większego elementu, pustaka słupkowo/podmurówkowego 500/280/200 (wraz z pasującym do niego daszkiem).

Sposób ułożenia na mijankę:

— Pustak słupkowy/podmurówkowy 500/200/200;
— Daszek słupkowy/podmurówkowy 500/200/50;
— Pustak połówkowy 250/200/50.

Przykładowe wzory ułożenia

Wzory ułożenia: pełny murek

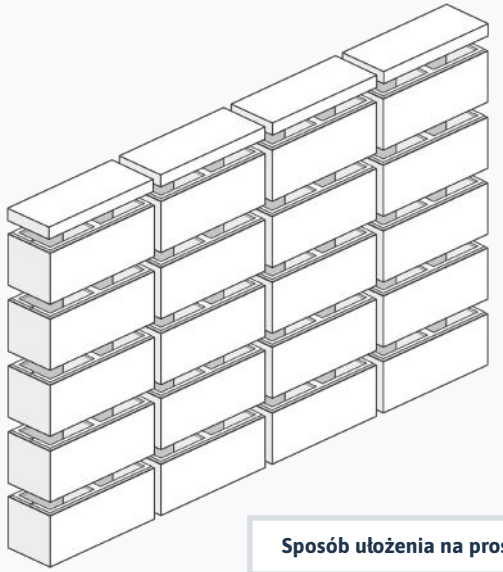

Sposób ułożenia na prosto

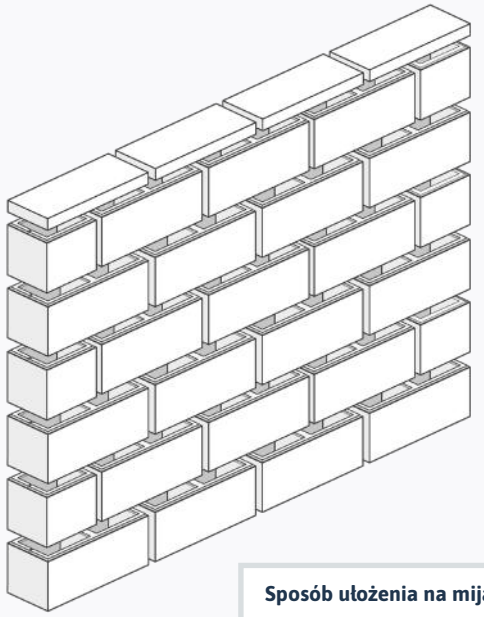

Sposób ułożenia na mijankę

Elementy wchodzące w skład przykładowego wzoru systemu

Sposób ułożenia na prosto:

— Pustak słupkowy/podmurówkowy 500/200/200 lub pustak słupkowy/podmurówkowy 500/280/200;
— Daszek słupkowy/podmurówkowy 500/200/50 lub daszek słupkowy/podmurówkowy 500/280/50.

Istnieje możliwość wykorzystania w budowie systemu ogrodzeniowego elementu: pustak słupkowy/podmurówkowy 500/200/200 (wraz z pasującym do niego daszkiem) lub większego elementu, pustaka słupkowo/podmurówkowego 500/280/200 (wraz z pasującym do niego daszkiem).

Sposób ułożenia na mijankę:

— Pustak słupkowy/podmurówkowy 500/200/200;
— Daszek słupkowy/podmurówkowy 500/200/50;
— Pustak połówkowy 250/200/200.

Przykładowe wzory ułożenia

Wzory ułożenia: pełny murek

Sposób ułożenia na prosto

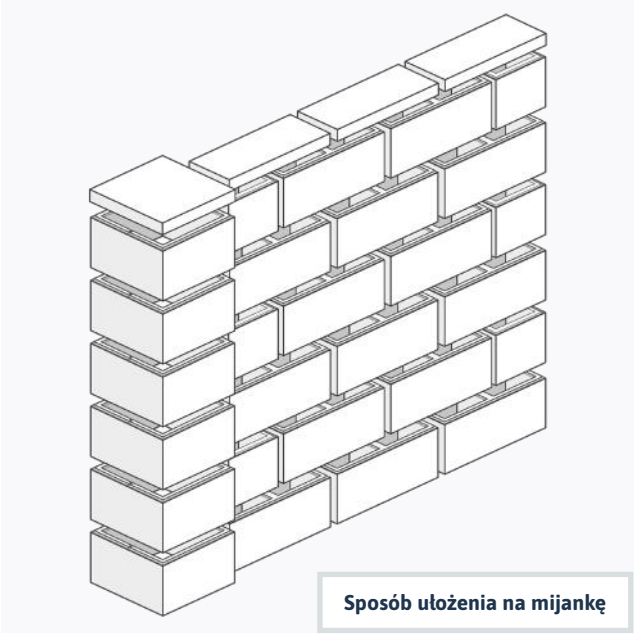

Sposób ułożenia na mijankę

Elementy wchodzące w skład przykładowego wzoru systemu

Sposób ułożenia na prosto:

- Pustak słupkowy 360/360/200;
- Daszek słupkowy 360/360/50;
- Pustak słupkowy/podmurówkowy 500/200/200 lub pustak słupkowy/podmurówkowy 500/280/200;
- Daszek słupkowy/podmurówkowy 500/200/50 lub daszek słupkowy/podmurówkowy 500/280/50.

Istnieje możliwość wykorzystania w budowie systemu ogrodzeniowego elementu: pustak słupkowy/podmurówkowy 500/200/200 (wraz z pasującym do niego daszkiem) lub większego elementu, pustaka słupkowo/podmurówkowego 500/280/200 (wraz z pasującym do niego daszkiem).

Sposób ułożenia na mijankę:

- Pustak słupkowy 360/360/200;
- Daszek słupkowy 360/360/50;
- Pustak słupkowy/podmurówkowy 500/200/200;
- Daszek słupkowy/podmurówkowy 500/200/50;
- Pustak połówkowy 250/200/200.

System Ogrodzeniowy Konekt

Kolorystyka

Grå

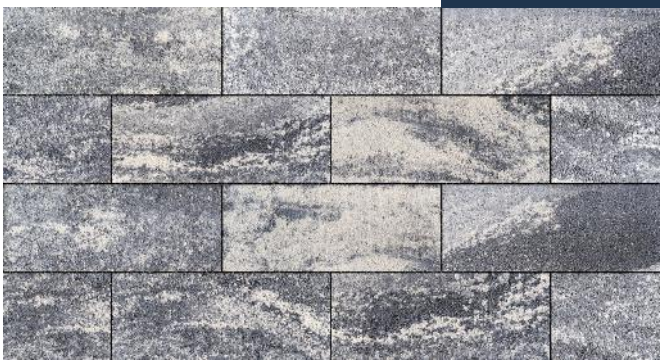

Brun

Sterk

Rød

System Ogrodzeniowy Konekt

Kolorystyka

NOWOŚĆ!

Jord

Sølv

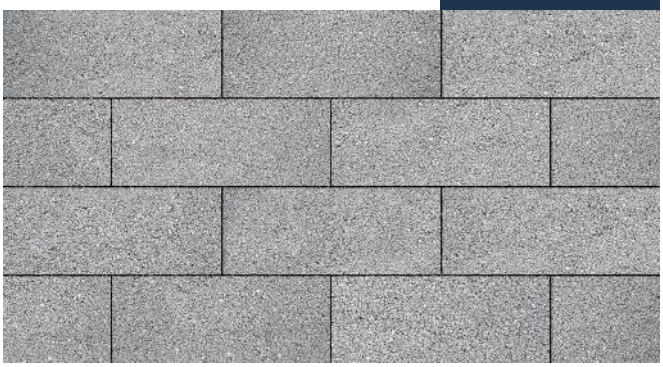

Mørk

Hvit

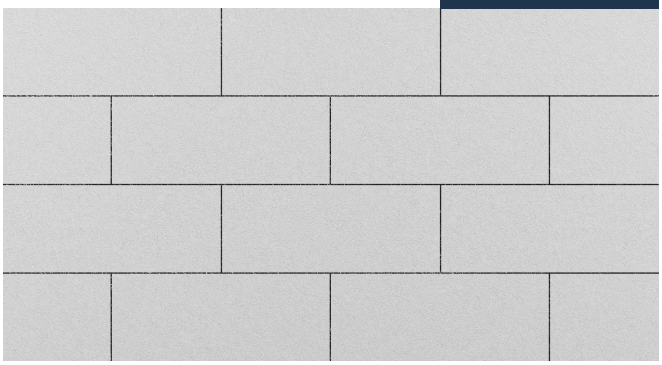

Katalog elementów

Kolor

	Pustak słupkowy	Pustak słupkowy/podmurówkowy		Pustak połówkowy
NOWOŚĆ! Jord				
Grå				
Brun				
Rød				
Sterk				
Hvit				
Sølv				
Mørk				

Katalog daszków

Kolor	Daszek słupkowy	Daszek słupkowy/podmurówkowy	
NOWOŚĆ! Jord			
Grå			
Brun			
Rød			
Sterk			
Hvit			
Sølv			
Mørk	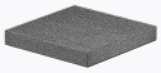		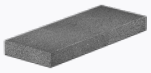

Rozwijamy się dla Was!

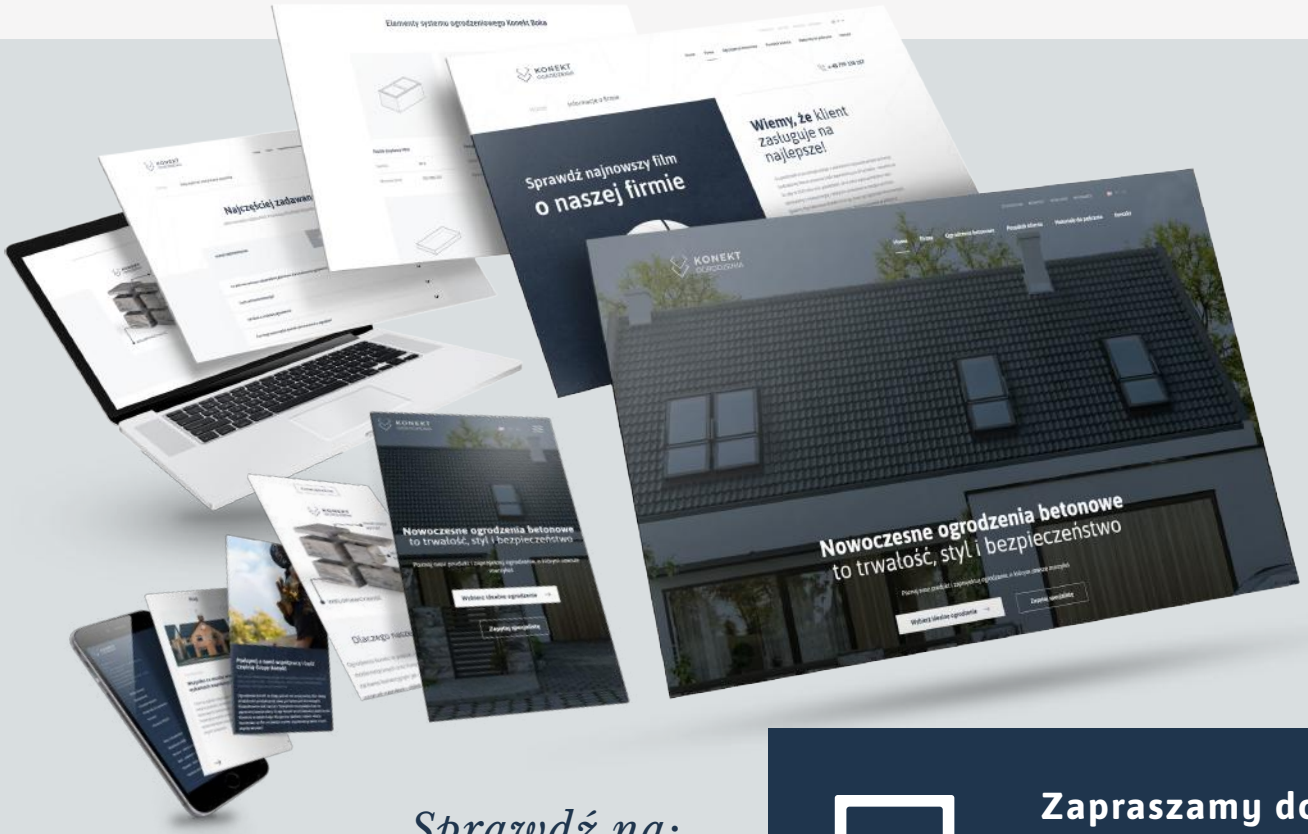

Sprawdź na:

www.konektogrodzenia.pl

Zapraszamy do odwiedzin naszej nowej strony!

Obserwuj nas w Social Mediach.

/konekt_ogrodzenia

/konektogrodzenia

/grupakonekt

Warunki gwarancji

— §1 POSTANOWIENIA OGÓLNE

I. Producent udziela 2-letniej gwarancji na swoje wyroby od daty nabycia;
II. Producent gwarantuje jakość swoich produktów, ich zgodność z parametrami przedstawionymi w Deklaracjach Własciwości Użytkowych dostępnych na stronie www.grupakonekt.pl;
III. Gwarancja dotyczy produktów w pierwszym gatunku;
IV. Podstawą reklamacji jest złożony w formie pisemnej formularz dostępny na stronie internetowej www.grupakonekt.pl, zawierający następujące informacje: numer faktury lub dokumentu dostawy, date sprzedaży, dane nabywcy, asortyment, ilość, przyczynę reklamacji, opis wad, miejsce dostawy, dokumentację fotograczną oraz wybór preferowanego sposobu i trybu realizacji reklamacji (zgodnie ze wskazanymi mozliwosciami);
V. Montaż Systemu musi być bezwzględnie dokonany zgodnie z dołączoną przez Producenta instrukcją montażu dostępną także na stronie www.grupakonekt.pl i zgodnie z zasadami sztuki budowlanej;
VI. Gwarancja obejmuje Systemy Ogrodzeniowe KONEKT zamontowane na terytorium Rzeczypospolitej Polskiej.

— §2 GWARANCJI PODLEGAJA

I. Uszkodzenia i wady powstałe z winy Producenta czyli wady konstrukcyjne, wady wykonania, wady wynikające z użycia surowców o niewłaściwej jakości, stwierdzone przy odbiorze towaru.

— §3 GWARANCJA NIE OBEJMUJE:

I. Usterek powstałych w wyniku transportu, w wyniku nieostrożnego rozładunku czy tez niewłaściwego przechowywania wyrobów;
II. Niewłaściwego zaprojektowania, niewłaściwego i niezgodnego ze sztuką budowlaną wykonania fundamentu i montażu ogrodzenia;
III. Zastosowania innych niż wymagane przez Sprzedającego srodków do montażu (klej uszczelniający, plastyfikator, stabilizator, impregnat);
IV. Niezastosowania się do instrukcji, zaleceń Sprzedającego co do sposobu montażu, izolacji, impregnacji i zabezpieczeń produktów;
V. Zastosowania betonu o nieodpowiedniej klasie ekspozycji do zalewania ogrodzeń;
VI. Niezgodnego z przeznaczeniem użytkowania zakupionych produktów;
VII. Usterek powstałych w wyniku działania zjawisk atmosferycznych i zewnętrznych np. pożaru, wybuchu czy klęsk żywiołowych;
VIII. VIII. Ubytków w wierzchniej warstwie wyrobu, bedących następstwem eksploatacji;
IX. Wykwitów wapiennych w postaci nalotów na powierzchni wyrobów;
X. Naturalnych zmian w kolorystyce produktów pod wpływem ich użytkowania;
XI. Mikropęknieć powierzchniowych powstałych w wyniku skurczów związanych z dojrzewaniem produktów;
XII. Odchyłów w strukturze i kolorach uwarunkowane procesem produkcyjnym wyrobów oraz naturalną zmiennością uziarnienia, kolorystyki kruszyw i innych surowców.

— §4 UWAGI KOŃCOWE

I. Producent zobowiązuje się wykonać swoje obowiązki związane z udzieloną gwarancją w terminie 30 dni od dnia otrzymania zgłoszenia reklamacyjnego. Jeżeli wykonanie czynności gwarancyjnych będzie wymagało przeprowadzenia ekspertyzy specjalistycznej (np.: opinii biegłego / rzeczoznawcy) w/w termin ulega przedłużeniu do czasu sporządzenia stosownej dokumentacji przez biegłego, jednakże na okres nie dłuższy niż 60 dni. Zgłaszający roszczenie zobowiązany jest umożliwić Sprzedającemu przeprowadzenie, w okresie rozpatrywania zgłoszenia reklamacyjnego, niezbędnych oględzin i ekspertyz, jeżeli takie okażą się konieczne;
II. Jeśli reklamacja okaże się niezasadna wszelkie koszty rozpoznania oraz te związane z ewentualną wysyłką ponosi Kupujący;
III. W przypadku stwierdzenia wady wyrobu możliwej do zgłoszenia przed jego zamontowaniem, koszt demontażu i ponownego montażu ponosi Kupujący;
IV. Postanowienia dodatkowe , nieokreślone w OWG opisane sa w Ogólnych Warunkach Sprzedaży dostępnych na www.grupakonekt.pl;
V. W kwestiach nieokreślonych w OWG i Ogólnych Warunkach Sprzedaży zastosowanie mają przepisy Kodeksu Cywilnego.